S-1830/S-1835/S-1840 Gatebokser

For HELNOR teleskopiske spindelforlengere S-1850/S-1880/S-1881

06-01/1038000611/05.2008 **6**

Bruksområde og spesielle egenskaper

- Bruksområde: Benyttes for betjening av nedgravde ventiler med HELNOR teleskopiske spindelforlengere S-1850, S-1880, S-1881 og S-1882
- Festes med bajonettkobling til spindelforlengeren
- Avvinklingsbar 2°
- Skallstøpte deler gir pen og nøyaktig utførelse
- Lokk med gummipakning
- Leveres med låsekopp, plomberingsdeksel på opsjon

Teknisk beskrivelse

S-1830: Gateboks rund, liten diameter

S-1835: Gateboks kvadratisk

S-1840: Gateboks rund, stor diameter

Plomberingsdeksel på opsjon

Referanser, dimensjoner og ytelser

Mål og referansenummer:

Serie	H mm	D mm	Vekt kg	Esco nr.	NRF nr.
S-1830	162	210	3,6	18300000	335 3853
S-1835	162	185	3,6	18350000	335 3855
S-1840	162	250	4,1	18400000	335 3871

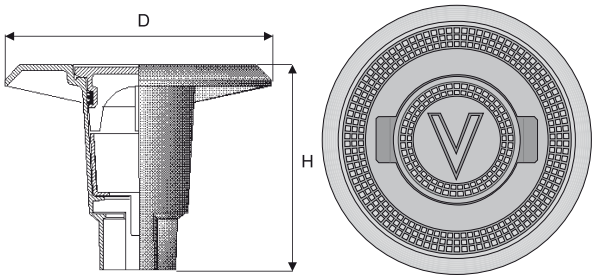

S-1830/S-1840

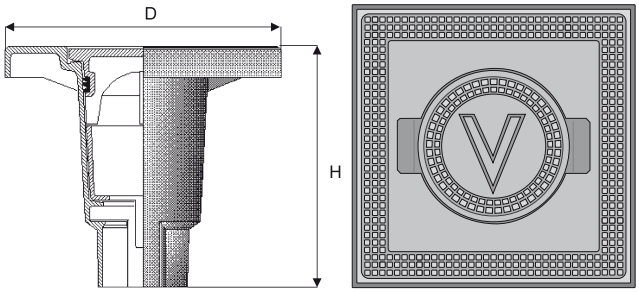

S-1835

Kongsberg Esco AS påtar seg ikke ansvar for eventuelle feil i sine datablader, brosjyrer eller annet trykket materiale. Kongsberg Esco AS forbeholder seg rett til konstruksjonsendringer av sine produkter uten forvarsel. Dette gjelder også produkter som inngår i allerede definerte ordre under forutsetning av at avtalte spesifikasjoner ikke endres. Samtlige varemerker i dette materialet er respektive firma sin eiendom. Kongsberg Esco AS sin logo er varemerket til Kongsberg Esco AS. Alle rettigheter forbeholdes.

Kongsberg Esco AS
Gamle Gomsrud vei 40
Postboks 85
3602 Kongsberg

Tlf.: 926 45 700
Faks: 32 73 29 99
E-post: post@esco.no
www.esco.no

Avdeling Bergen
Tlf.: 901 05 328
Avdeling Trondheim
Tlf.: 982 38 169

Foretaksregisteret:
NO 911 511 207 MVA
NS-EN ISO 9001 godkjent
NS-EN ISO 14001 godkjent

S-1830/S-1835/S-1840 Gatebokser

For HELNOR teleskopiske spindelforlengere S-1850/S-1880/S-1881

Materialspesifikasjon

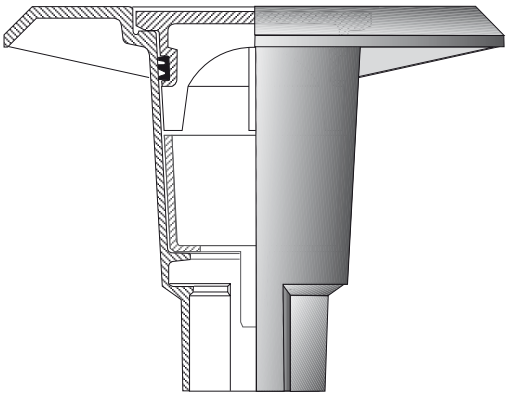

Materialspesifikasjon:

Detalj	Materialer
Gateboks	Seigjern EN 1563 EN-GJS-500-7
Låsekopp	PP-plast

Tilleggsutstyr

S-1843 Forhøyningsring 8 mm

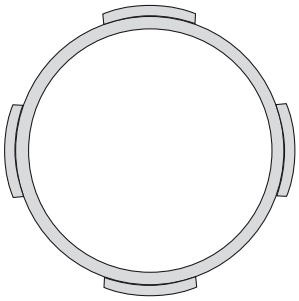

Mål og referansenummer:

H mm	Vekt kg	Esco nr.	NRF nr.
8	0,1	18430000	335 3881

S-1841 Forhøyningsramme , rund 24 mm

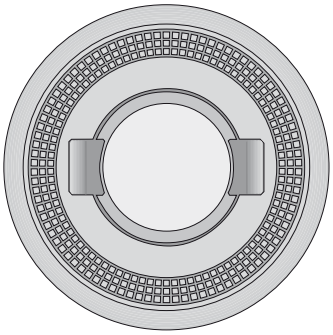

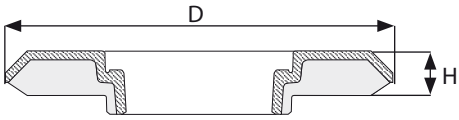

Mål og referansenummer:

D mm	H mm	Vekt kg	Esco nr.	NRF nr.
210	24	1,7	18410000	335 3884

Kongsberg Esco AS
Gamle Gomsrud vei 40
Postboks 85
3602 Kongsberg

Tlf.: 926 45 700
Faks: 32 73 29 99
E-post: post@esco.no
www.esco.no

Avdeling Bergen
Tlf.: 901 05 328
Avdeling Trondheim
Tlf.: 982 38 169

Foretaksregisteret:
NO 911 511 207 MVA
NS-EN ISO 9001 godkjent
NS-EN ISO 14001 godkjent